BIOLTECNICAL SERVICE s.n.c.
Sede Legale: Via della Campana, 20 - 00048 NETTUNO (Roma)
Sede Operativa e Amministrativa: Via Plutone, 2 - 00042 ANZIO (Roma)
Tel. 069819709 - Fax 0698988383 - P. IVA/C.F. 05196071004
www.bioltecnical.it e-mail: info@bioltecnical.it
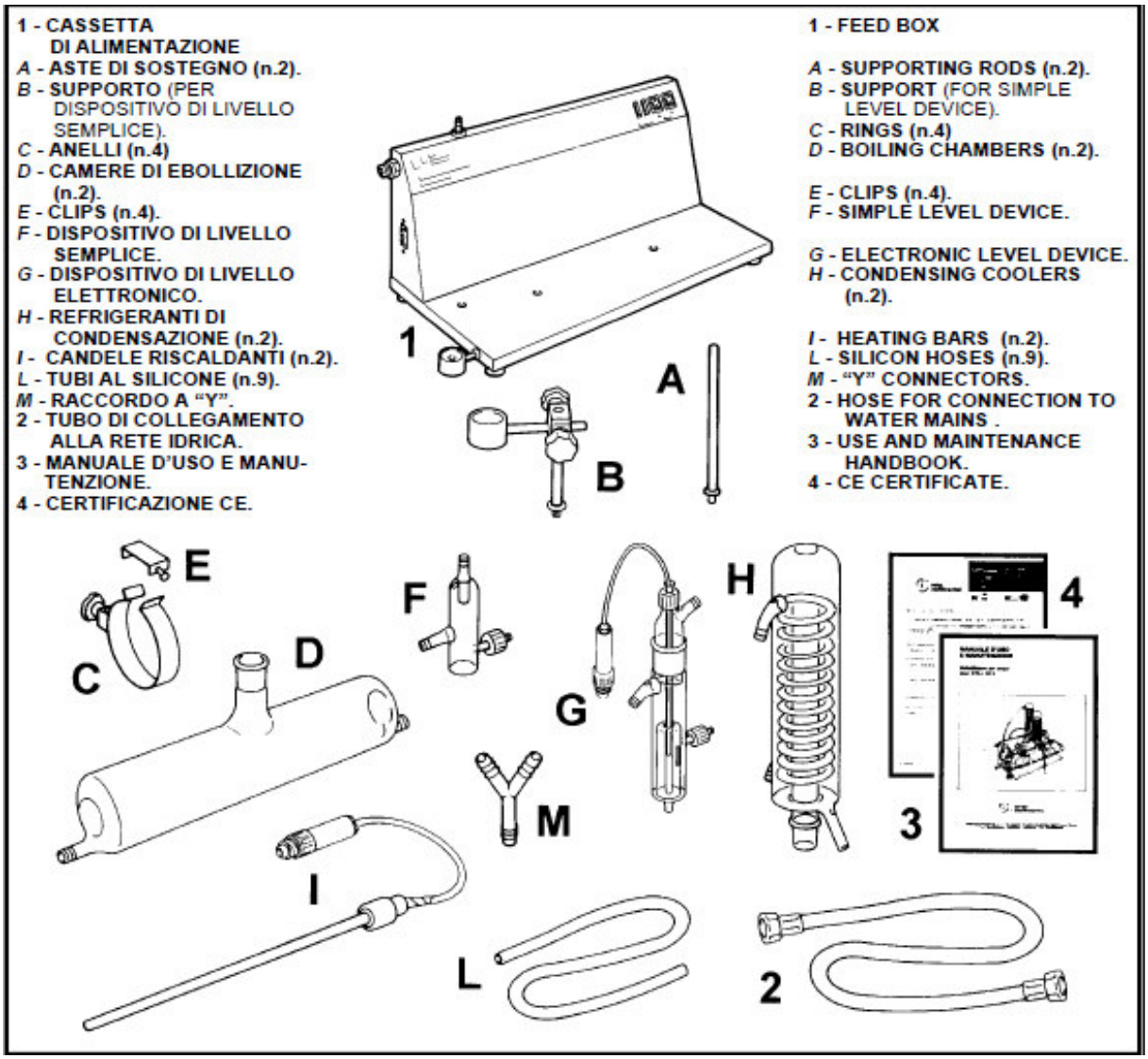
# RICAMBI DISTILLATORE DAS 23000/29000